Instrukcja użytkowania

HOME DELUXE
WIR MACHEN ZUHAUSE

Drewniane drzwi przesuwne SHIVA

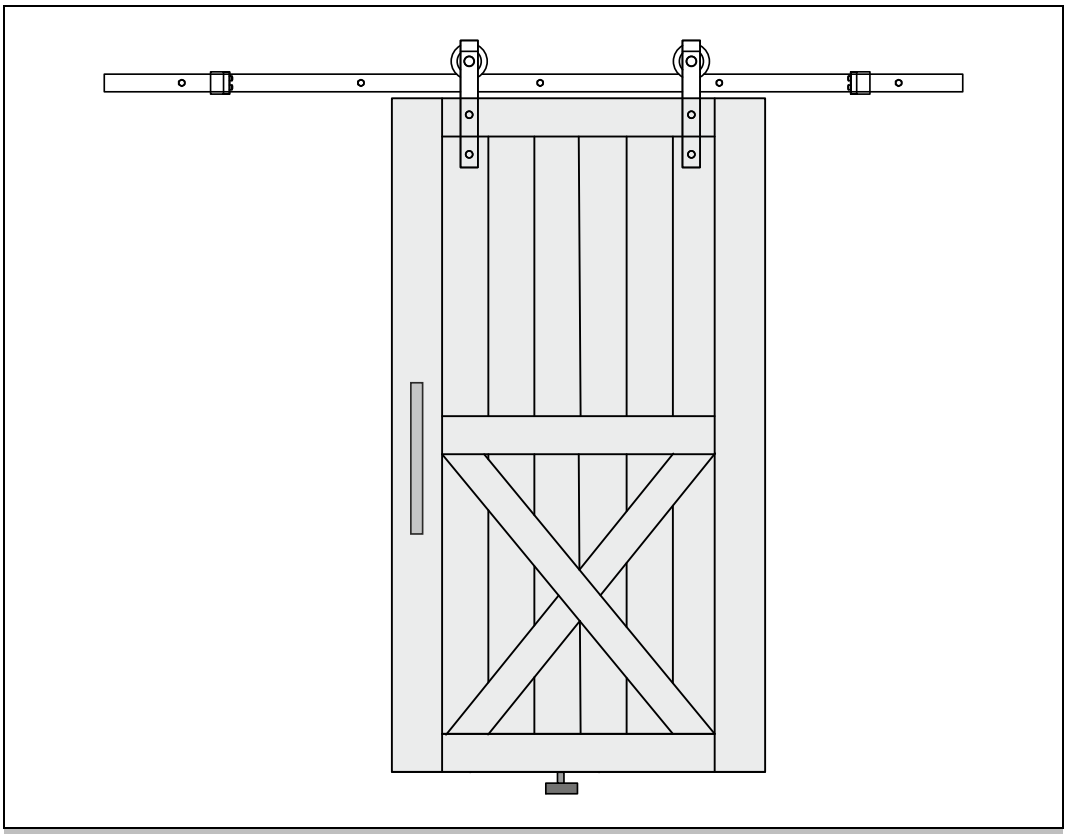

Oryginalna instrukcja obsługi

Zaprojektowane w Niemczech

WAŻNE:
ZACHOWAĆ NA PRZYSZŁOŚĆ.
PRZECZYTAJ UWAŻNIE!

Spis treści

1. Informacje ogólne ... 3
1.1. Przegląd produktów ... 3
1.2. Informacje ogólne ... 3
1.3. Informacje dotyczące gwarancji ... 3
2. Informacje dotyczące instrukcji obsługi ... 4
2.1. Dostępność instrukcji obsługi ... 4
2.2. Grupy docelowe instrukcji obsługi ... 5
2.3. Informacje dotyczące tłumaczenia ... 5
2.4. Objaśnienie symboli ... 5
2.5. Ogólne informacje na temat instrukcji obsługi ... 5
2.6. Użytkowanie zgodne z przeznaczeniem ... 5
2.7. Ogólne instrukcje bezpieczeństwa ... 6
3. Cechy produktu ... 7
3.1. Specyfikacje techniczne ... 7
3.2. Opis produktu ... 7
4. Zakres dostawy ... 7
5. Instalacja ... 10
5.1. Instrukcje bezpieczeństwa ... 10
5.2. Budowa produktu ... 11
6. Użytkowanie produktu ... 18
6.1. Instrukcje bezpieczeństwa ... 18
6.2. Pierwsze uruchomienie ... 18
6.3. Działanie ... 18
6.4. Miejsce przechowywania ... 18
7. Rozwiązywanie problemów ... 19
8. Konserwacja i pielęgnacja ... 19
8.1. Instrukcje bezpieczeństwa ... 19
9. Demontaż ... 19

9.1. Instrukcje bezpieczeństwa 19
10. Utylizacja 20

Szanowny kliencie,

Dziękujemy za wybór produktu firmy **Home Deluxe GmbH**. Mamy nadzieję, że będą Państwo zadowoleni z nowych drewnianych drzwi przesuwnych SHIVA.

Instrukcja obsługi pomoże w instalacji, uruchomieniu, obsłudze i konserwacji produktu. Instrukcję obsługi i instrukcje bezpieczeństwa należy przeczytać uważnie i w całości. Należy przestrzegać tych instrukcji, aby uniknąć niebezpieczeństwa.

1. Informacje ogólne

1.1. Przegląd produktu

Model:

Drewniane drzwi przesuwne SHIVA 205 x 90	ID artykułu: 20677	|	Wariant ID: 49674
Drewniane drzwi przesuwne SHIVA 205 x 105	ID artykułu: 20680	|	Wariant ID: 49677

1.2. Informacje ogólne

Aby spełnić nasze roszczenia, stale poprawiamy jakość, upraszczamy instalację i obsługę oraz dostosowujemy produkty do wymagań klientów. W związku z tymi zmianami aktualną wersję instrukcji obsługi można znaleźć na naszej stronie internetowej.

Termin "produkt" jest używany w instrukcji obsługi w odniesieniu do "drewnianych drzwi przesuwnych SHIVA".

1.3. Gwarancja

Ustawowa odpowiedzialność za wady i prawa gwarancyjne obowiązują od daty zakupu.
Home Deluxe GmbH nie ponosi odpowiedzialności za szkody spowodowane nieprzestrzeganiem instrukcji obsługi. Reklamacje wynikające z niewłaściwej instalacji lub użytkowania nie są objęte gwarancją. W przypadku wad produktu prosimy o pisemny kontakt z naszym działem obsługi klienta za pomocą formularza kontaktowego na naszej stronie internetowej, podając nazwę produktu, numer seryjny i zdjęcie tabliczki znamionowej:

Home Deluxe GmbH
Schanzeweg 2
32312 Lübbecke
Lübbecke, Niemcy
Tel: +49 (0)5743 6181-0
www.home-deluxe-gmbh.de

W przypadku dalszych pytań prosimy o kontakt z naszym działem obsługi klienta za pośrednictwem formularza kontaktowego.

2. Informacje na temat instrukcji obsługi

2.1. Dostępność instrukcji obsługi

Instrukcja obsługi jest częścią produktu i powinna być przechowywana w całości i w bezpośrednim sąsiedztwie produktu.

2.2. Grupy docelowe instrukcji obsługi

Instrukcja użytkowania musi zostać przeczytana i przestrzegana przez każdą osobę zaangażowaną w jedną z poniższych czynności lub zastosowań:

- Rozpakowywanie
- Montaż / instalacja
- Uruchomienie / obsługa
- Konserwacja / testowanie / pielęgnacja
- Rozwiązywanie problemów / naprawa
- Utylizacja

2.3. Informacje dotyczące tłumaczenia

Oryginalna instrukcja obsługi została napisana w języku niemieckim. Każdy inny dostępny język jest tłumaczeniem wersji niemieckiej.

2.4. Objaśnienie symboli

Symbol	Objaśnienie symbolu
	**OSTRZEŻENIE** Ten symbol wskazuje na możliwe zagrożenia, które mogą prowadzić do śmierci lub poważnych obrażeń. Przed wykonaniem odpowiedniego kroku instalacji lub zastosowania należy zapoznać się z odpowiednią uwagą.
	**INFORMACJA** Ten symbol zawiera ważne informacje i wskazuje na uszkodzenia materiału. Należy ich przestrzegać przed wykonaniem odpowiednich czynności instalacyjnych lub użytkowych, aby zrozumieć problemy i uniknąć uszkodzeń.
	**Używać tylko w pomieszczeniach** Symbol wskazuje, że produkt może być używany wyłącznie w pomieszczeniach.
	**Przeczytaj instrukcję obsługi** Symbol oznacza, że przed montażem/instalacją i/lub uruchomieniem urządzenia należy uważnie przeczytać instrukcję obsługi.

2.5. Ogólne informacje dotyczące instrukcji obsługi

Instrukcja obsługi dotyczy drewnianych drzwi przesuwnych SHIVA. Zawiera ona ważne informacje dotyczące montażu, obsługi, konserwacji i czyszczenia. Przed użyciem produktu należy dokładnie zapoznać się z instrukcją obsługi, w szczególności z instrukcjami dotyczącymi bezpieczeństwa; instrukcję obsługi należy przechowywać w bezpiecznym miejscu. Produkt należy użytkować wyłącznie w sposób opisany w niniejszej instrukcji obsługi, aby zapobiec przypadkowym obrażeniom lub uszkodzeniom. W przypadku przekazania produktu osobie trzeciej należy również przekazać niniejszą instrukcję obsługi.

2.6. Użytkowanie zgodne z przeznaczeniem

Produkt jest wysokiej jakości, trwały i przeznaczony lub odpowiedni wyłącznie do użytku w odpowiednim i zwykłym zakresie.

Produkt jest przeznaczony do użytku wewnętrznego jako drzwi przesuwne.

Produkt należy użytkować wyłącznie w sposób opisany w niniejszej instrukcji obsługi. Każde inne użycie jest uważane za niewłaściwe i może skutkować uszkodzeniem mienia lub obrażeniami ciała. Producent nie ponosi odpowiedzialności za szkody spowodowane niewłaściwym lub nieprawidłowym użytkowaniem.

2.7. Ogólne instrukcje bezpieczeństwa

Ogólne ostrzeżenia o zagrożeniach



- Nieprawidłowa obsługa może prowadzić do poważnych obrażeń ciała i szkód materialnych. Z tego powodu montaż, instalacja, uruchomienie, usuwanie usterek, konserwacja i naprawy mogą być wykonywane wyłącznie przez wykwalifikowane osoby.
- Produkt należy montować **wyłącznie** wtedy, gdy dostarczony zestaw jest kompletny i w nienagannym stanie.
- Upewnić się, że wszystkie części są nieuszkodzone i prawidłowo zamontowane. W przypadku nieprawidłowego montażu istnieje ryzyko obrażeń. Uszkodzone części mogą mieć wpływ na bezpieczeństwo i działanie.
- Nie wprowadzać żadnych zmian w produkcie
- Regularnie sprawdzać zamocowanie.

Niebezpieczeństwo dla dzieci



- Dzieci należy trzymać z dala od materiałów opakowaniowych. Istnieje ryzyko uduszenia!
- Podczas montażu produktu dzieci nie mogą przebywać w miejscu montażu. Zakres dostawy zawiera małe części, które mogą zostać połknięte lub spowodować poważne obrażenia.
- Produkt nie jest zabawką dla dzieci, ścianką wspinaczkową ani sprzętem sportowym. Poszczególne elementy produktu mogą odpaść, co może spowodować śmierć.
- Należy wyjaśnić dzieciom, jak prawidłowo korzystać z produktu i nigdy nie pozostawiać ich bez nadzoru podczas zabawy.
- Nie trzymaj żadnych kończyn między ścianą a drzwiami podczas otwierania i zamykania drzwi. Może to prowadzić do obrażeń i zmiażdżenia.
- Należy dopilnować, aby małe dzieci nie wkładały żadnych małych części do ust.

Ryzyko obrażeń
Niewłaściwe obchodzenie się z produktem może prowadzić do obrażeń ciała



- Przed każdym użyciem należy sprawdzić produkt pod kątem widocznych uszkodzeń.
- Nie należy wprowadzać żadnych zmian konstrukcyjnych w produkcie. Wszelkie modyfikacje muszą być autoryzowane na piśmie przez producenta i przeprowadzane zgodnie z instrukcjami.
- Jeśli produkt jest uszkodzony, nie wolno go używać. Uszkodzone części należy naprawić lub wymienić na oryginalne części zamienne.
- Należy upewnić się, że produkt jest trwale i bezpiecznie zamontowany, aby uniknąć obrażeń.
- Nie wolno wspinać się na produkt, ponieważ istnieje ryzyko upadku.
- Nie wolno podciągać się za produkt, ponieważ istnieje ryzyko upadku.

Ryzyko uszkodzenia



- Niewłaściwe obchodzenie się z produktem może prowadzić do jego uszkodzenia.
- Nieostrożne otwarcie opakowania nożem lub innym ostrym przedmiotem może spowodować uszkodzenie produktu. Podczas otwierania należy zachować szczególną ostrożność.
- Nie należy wchodzić na produkt, ponieważ istnieje ryzyko upadku.

3. Cechy produktu

3.1. Dane techniczne

SHIVA	205 x 90	205 x 105
Wymiary drzwi przesuwnych (wys. x szer. x gł.)	2050 x 900 x 40 mm	2050 x 1050 x 40 mm
Waga drzwi przesuwnych	32 kg	28 kg
Długość prowadnicy (L)	200 cm	200 cm
Masa gąsienicy	7,5 kg	7,5 kg
Kolor drzwi przesuwnych	biały	biały
Materiał drzwi przesuwnych	Drewno sosnowe	Drewno sosnowe
Materiał toru jezdnego	stal	stal

3.2. Opis produktu

Drzwi przesuwne wykonane z drewna sosnowego to prawdziwy klejnot do domu, sklepu lub gabinetu. Dzięki swoim wymiarom (205 x 90 x 4,0 cm / 205 x 105 x 4,0 cm) idealnie nadaje się do ciągów komunikacyjnych.

Najnowszy system przesuwny zapewnia płynny i cichy ruch. Wysokiej jakości materiały gwarantują długotrwałą jakość. Instalacja jest prosta, a powierzchnia łatwa do czyszczenia, co gwarantuje łatwe czyszczenie.

Odkryj możliwości, jakie otwierają się dzięki tym drzwiom przesuwnym. Wprowadź styl, elegancję i funkcjonalność do swoich pomieszczeń. Nie czekaj dłużej i kup ten produkt, aby uzyskać niezrównane wrażenia w swoim domu lub środowisku biznesowym.

4. Zakres dostawy

W momencie dostawy należy sprawdzić opakowanie pod kątem uszkodzeń zewnętrznych. Ponadto, natychmiast po rozpakowaniu należy sprawdzić, czy zakres dostawy jest kompletny oraz czy produkt i wszystkie jego komponenty są w idealnym stanie. Produkt należy montować tylko wtedy, gdy zakres dostawy jest kompletny i nieuszkodzony.

Komponenty/części

Ilość wersji 205 x 105 w nawiasach

Nr	Opis	Ilość	Ilustracja
A.	Pionowa rama drzwi	2	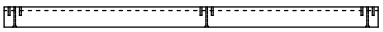
B.	Górna rama drzwi	1	
C.	Środkowa rama drzwi	1	
D.	Dolna rama drzwi	1	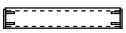

Nr	Opis	Ilość	Ilustracja
E.	Listwa drzwi wewnątrz po lewej stronie	2	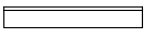
F.	Listwa drzwi wewnętrzna środkowa	6 (8)	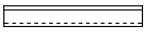
G.	Listwa drzwi po prawej stronie	2	
H.	Krzyż środkowy	1	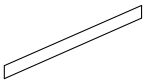
I.	Krzyżak środkowy 2-częściowy	1	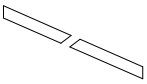
J.	Kołek	12	
K.	śruba	6	
L.	Śruba ST 3,5x20	8	
M.	Szyna jezdna (2-częściowa) Całkowita długość: 2000 mm	1	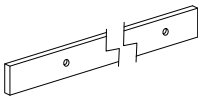
N.	Element dystansowy	5	
O.	Ogranicznik drzwi	2	
P.	Prowadnica podłogowa	1	
Q.	Zatrzask bezpieczeństwa ze śrubą	2	
R.	Rolka prowadząca	2	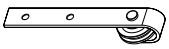
S.	Uchwyt drzwi ze śrubą	1	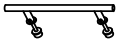
T.	**Element dystansowy** Kołek (Ø10)	5	
U.	**Podkładka dystansowa** Śruba (M8x90)	5	
V.	**Prowadnica podłogowa** Kołek (Ø6)	2	
W.	**Prowadnica podłogowa** Śruba (ST4.2x25)	2	
X.	**Rolka/rama drzwi** Śruba (M10x60)	4	
Y.	Klucz imbusowy	1	

5. Montaż

5.1. Instrukcje bezpieczeństwa

Należy zapoznać się ze wszystkimi informacjami dotyczącymi zdrowia i bezpieczeństwa.

Ryzyko obrażeń

Nieprawidłowa obsługa podczas montażu może prowadzić do obrażeń



- Produkt jest dostarczany w kilku opakowaniach. Należy upewnić się, że opakowania są otwierane od góry. Podczas otwierania opakowań należy zachować szczególną ostrożność.
- Natychmiast po rozpakowaniu należy sprawdzić, czy zakres dostawy jest kompletny oraz czy produkt i wszystkie części są w idealnym stanie.
- Produkt należy montować **wyłącznie wtedy,** gdy zakres dostawy jest kompletny i w idealnym stanie.
- Zalecamy, aby produkt był montowany przez 2 osoby.
- Podczas montażu należy nosić odzież ochronną, taką jak obuwie ochronne i rękawice ochronne.
- Do montażu produktu wymagana jest rozległa wiedza techniczna. Produkt należy montować samodzielnie **tylko** wtedy, gdy
  - użytkownik jest pewien, że produkt może zostać zainstalowany w miejscu wybranym do montażu.
  - użytkownik rozumie instrukcję obsługi.
  - użytkownik posiada niezbędne narzędzia.
  - posiadasz niezbędną wiedzę techniczną.
- Do montażu na ścianie należy użyć odpowiedniego materiału mocującego.
- Produkt należy montować wyłącznie na ścianach**, a nie** pod sufitem.
- Przed montażem produktu należy sprawdzić ścianę w miejscu instalacji, aby upewnić się, że wytrzyma ona obciążenie. Należy użyć odpowiedniego materiału mocującego w zależności od stanu ściany. Jeśli ściana jest uszkodzona (np. pęknięcia itp.), należy skonsultować się z inżynierem budowlanym.
- Należy zawsze przestrzegać wymiarów montażowych i używać dostarczonych materiałów montażowych.
- Błędy montażowe lub uszkodzenia spowodowane montażem nie są objęte gwarancją.
- Po montażu należy dokładnie wyczyścić profil, aby zapewnić prawidłowe działanie kółek.
- **Zwracamy uwagę, że Home Deluxe GmbH nie ponosi żadnych kosztów montażu lub usług technicznych - takich jak koszty elektryka lub porównywalne koszty specjalistyczne.**

5.2. Montaż produktu

Produkt jest dostarczany w stanie rozmontowanym i może być zmontowany przy niewielkim wysiłku. Należy dokładnie przestrzegać instrukcji montażu. W przypadku nieprzestrzegania instrukcji nie można zagwarantować działania i bezpieczeństwa produktu.

Wymagane narzędzia

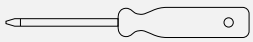	Śrubokręt krzyżakowy		Taśma miernicza
	Wiertło do muru		Ołówek
	Klucz imbusowy	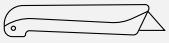	Nóż do cięcia
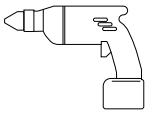	Wiertarka		Drabina
	poziomica		klucz
	Pion		

- Należy uważnie przeczytać poniższe instrukcje.
- Należy upewnić się, że instalacja jest pionowa i pozioma. Jeśli ściana jest nierówna lub używany jest profil podtynkowy, należy wyregulować prowadnicę podłogową.

Montaż drzwi przesuwnych 205 x 90 cm / 205 x 105 cm

Ilustracja	Etap montażu
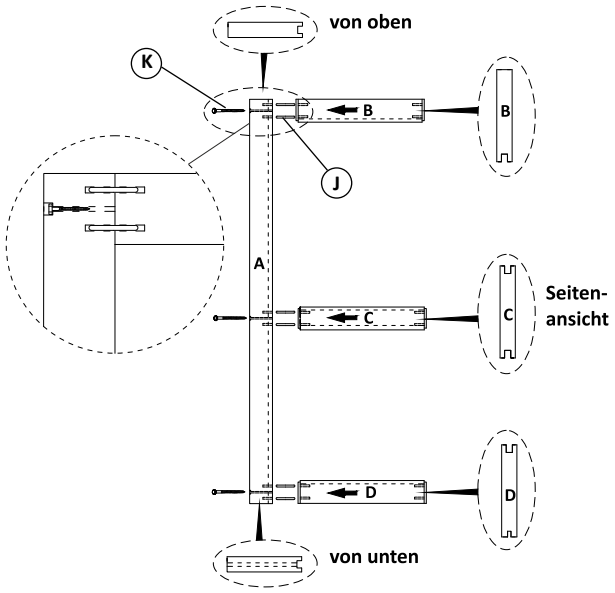	**Krok 1: Montaż ościeżnicy** - Włóż 6 kołków rozporowych (**J**) do otworów w ościeżnicy drzwi (**A**). - Wsuń poziome ramy drzwi (**B**, **C** i **D**) na ramę drzwi (**A**). **Uwaga:** Przestrzegać kierunku montażu pióra i wpustu. - Przykręć ościeżnicę od zewnątrz za pomocą 3 śrub (**K**).

Montaż drzwi przesuwnych 205 x 90 cm

Ilustracja	Etap montażu
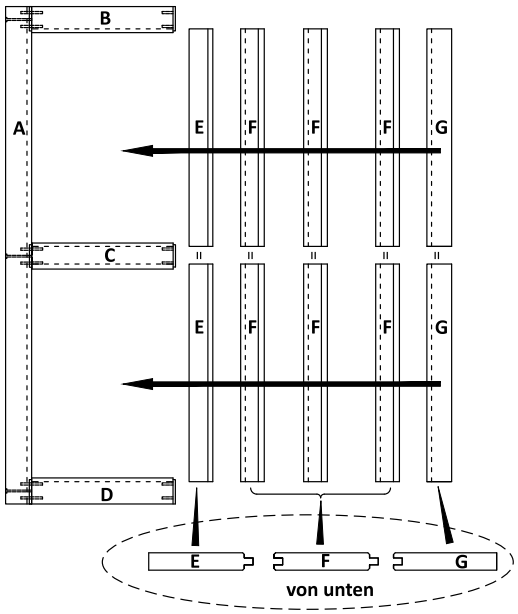	**Krok 2: Montaż wewnętrznych listew drzwiowych** **Uwaga:** Należy zwrócić uwagę na kierunek montażu pióra i wpustu. - Najpierw wsuń listwę drzwiową (**E**) pomiędzy ościeżnice drzwi (**B** i **C**) oraz (**C** i **D**). - Następnie wsuń 3 listwy drzwiowe (**F**) pomiędzy każdą ramę drzwi. - Na koniec wsuń listwę drzwiową (**G**) między ościeżnice drzwi.
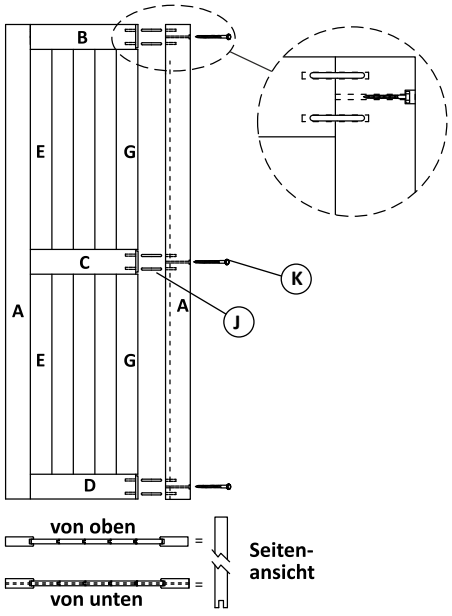	**Krok 3: Końcowy montaż ościeżnicy** - Włóż 6 kołków rozporowych (**J**) do otworów w ościeżnicy drzwi (**A**). - Wsuń ościeżnice drzwi (**A**) na poziome ościeżnice drzwi (**B**, **C** i **D**). **Uwaga:** Przestrzegać kierunku montażu pióra i wpustu. - Przykręć ościeżnicę od zewnątrz za pomocą 3 śrub (**K**).

Montaż drzwi przesuwnych 205 x 105 cm

Ilustracja	Etap montażu
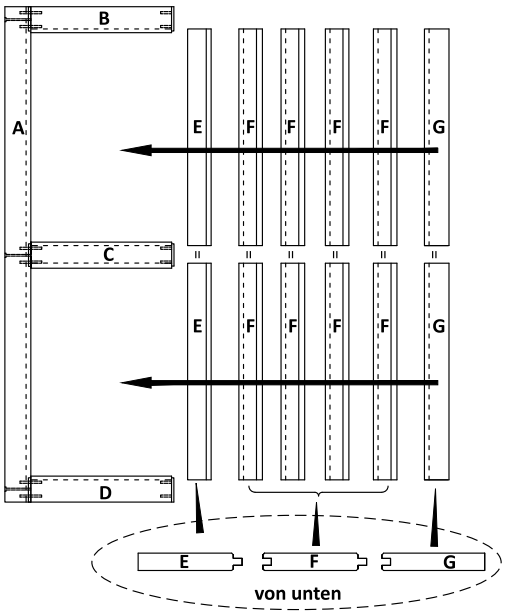	**Krok 2: Montaż wewnętrznych listew drzwiowych** **Uwaga:** Należy zwrócić uwagę na kierunek montażu pióra i wpustu. - Najpierw wsuń listwę drzwiową (**E**) pomiędzy ościeżnice drzwi (**B** i **C**) oraz (**C** i **D**). - Następnie wsuń 4 listwy drzwiowe (**F**) pomiędzy każdą ramę drzwi. - Na koniec wsuń listwę drzwiową (**G**) pomiędzy ościeżnice drzwi.
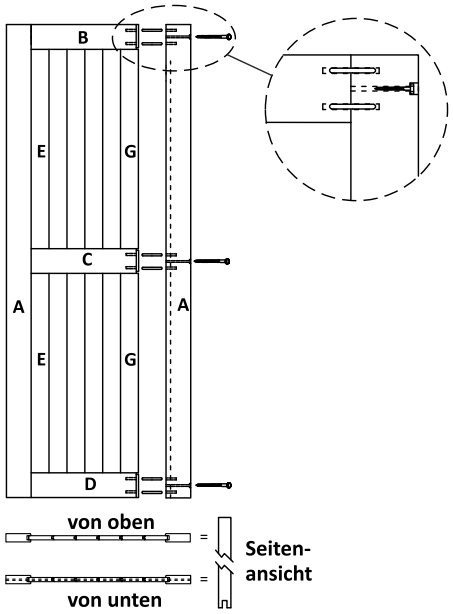	**Krok 3: Końcowy montaż ramy** - Włóż 6 kołków rozporowych (**J**) do otworów w ościeżnicy drzwi (**A**). - Wsuń ościeżnice drzwi (**A**) na poziome ościeżnice drzwi (**B**, **C** i **D**). **Uwaga:** Przestrzegać kierunku montażu pióra i wpustu. - Przykręć ościeżnicę od zewnątrz za pomocą 3 śrub (**K**).

Montaż dekoracji (przykładowa ilustracja)

Ilustracja	Etap montażu
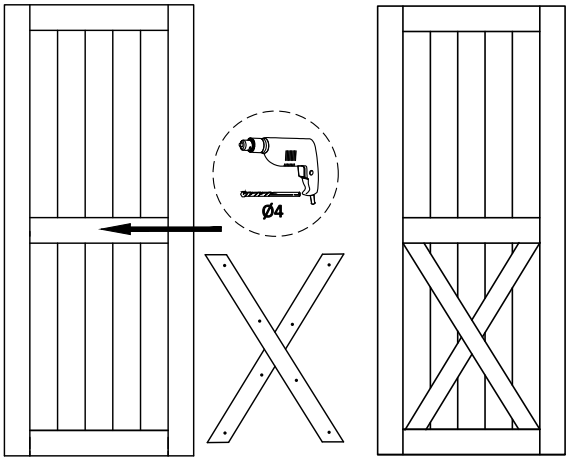	**Krok 4: Opcja A** - Ozdobę można przymocować za pomocą śrub (**L**) w dolnym polu, dla którego należy wstępnie wywiercić otwory. **Uwaga:** Należy zwrócić uwagę na położenie dekoracji, nie powinna być ona skierowana w stronę ściany.
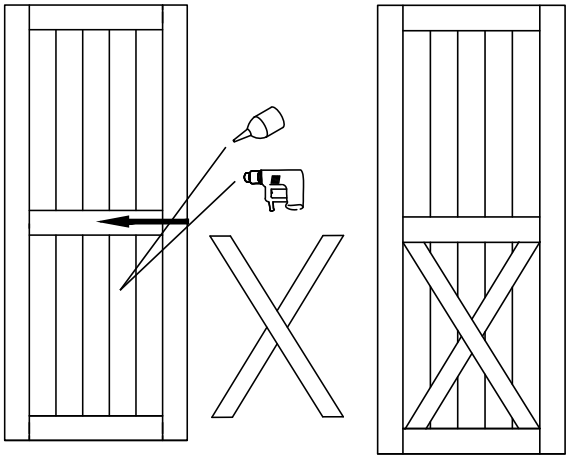	**Krok 4: Opcja B** - Inną opcją jest przymocowanie dekoracji za pomocą kleju i gwoździ. **Uwaga:** Zwróć uwagę na położenie dekoracji, nie powinna ona być skierowana w stronę ściany. **Uwaga:** Zwróć uwagę na długość gwoździ.

Montaż szyny jezdnej

Ilustracja	Etap montażu
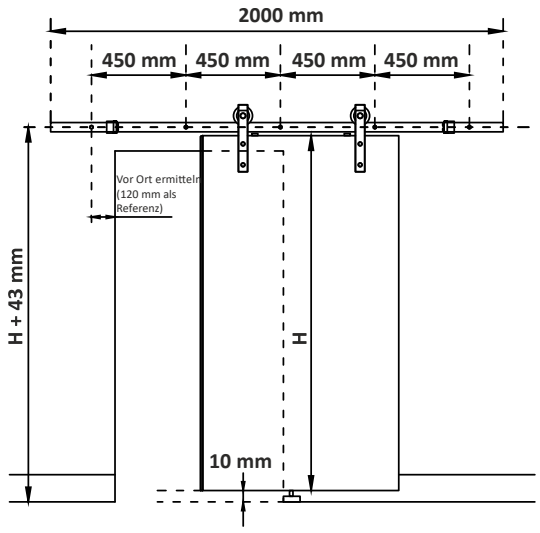	**Krok 5:** **Szkic poglądowy z wymiarami montażowymi** Ilustracja: Tor jezdny z podwieszanymi drzwiami przesuwnymi

Montaż na ścianie z cegły

Ilustracja	Etapy montażu
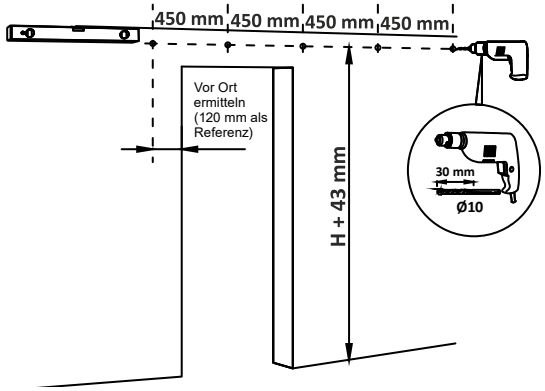	**Krok 6a: Wstępne nawiercenie ściany** **Uwaga:** Przed montażem należy sprawdzić, czy pod tynkiem/cegłą na ścianie nie znajdują się kable lub inne przewody. - Zaznacz otwory, jak pokazano na ilustracji, używając poziomicy i taśmy mierniczej. - Wywierć otwory na głębokość 30 mm za pomocą wiertła do muru Ø10.
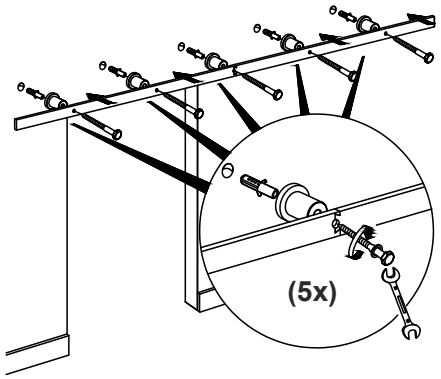	**Krok 7a: Przykręć szynę jezdną do ściany** - Włóż wszystkie kołki (**12**) do wywierconych otworów. - Przełóż śrubę (**13**) przez otwór w szynie jezdnej (**5**), a następnie przez element dystansowy (**6**). Następnie przykręć urządzenie do ściany.

Instalacja na płycie gipsowo-kartonowej z konstrukcją nośną

Ilustracja	Etap instalacji
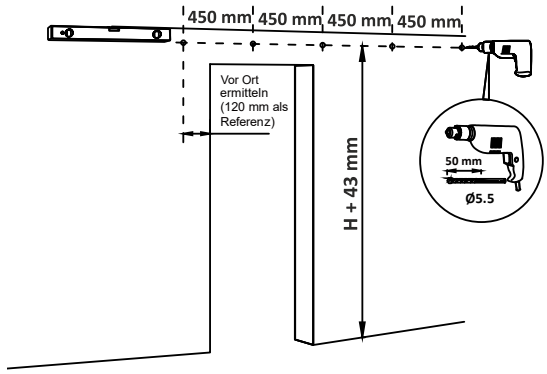	**Krok 6b: Wstępne nawiercenie ściany** **Uwaga:** Przed instalacją należy sprawdzić, czy pod tynkiem/cegłą na ścianie nie znajdują się kable lub inne przewody. - Zaznacz otwory, jak pokazano na ilustracji, używając poziomicy i taśmy mierniczej. - Wywierć otwory wiertłem Ø5,5 o głębokości 50 mm.
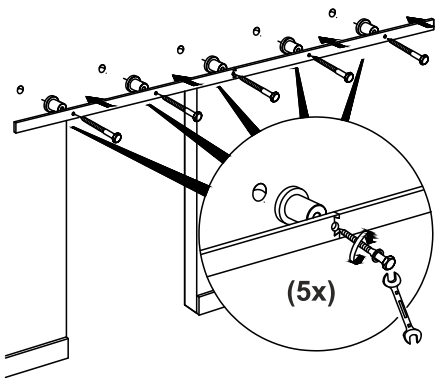	**Krok 7b: Przykręć szynę jezdną do ściany** - Przełóż śrubę (**T**) przez otwór w szynie (**L**), a następnie przez element dystansowy (**M**). Następnie przykręć urządzenie do ściany.

Montaż drzwi przesuwnych

Ilustracja	Etap montażu
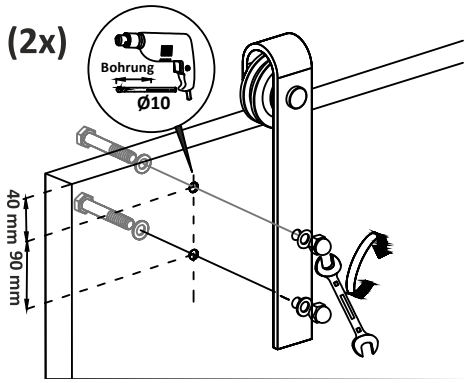	**Krok 8: Montaż rolki prowadzącej** - Otwory przelotowe na śruby muszą być wywiercone zgodnie z podanymi wymiarami i Ø10. (**patrz ilustracja po lewej stronie**) **Uwaga**: Rolki muszą mieć taki sam rozstaw po lewej i prawej stronie ościeżnicy. (**patrz rys. krok 9**) - Przykręć rolkę (**Q**) do górnej części drzwi przesuwnych za pomocą śrub (**W**). **Uwaga:** Rolki **muszą być** skierowane w stronę ściany.
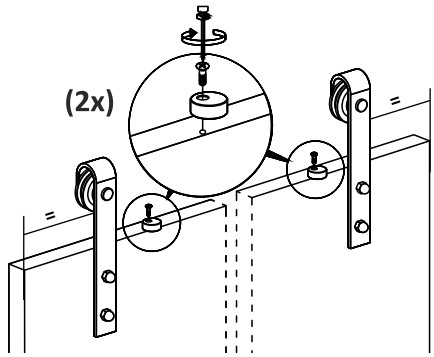	**Krok 9: Montaż zatrzasku zabezpieczającego** - Przykręć zatrzask zabezpieczający (**P**) równomiernie u góry wewnątrz obok rolek.
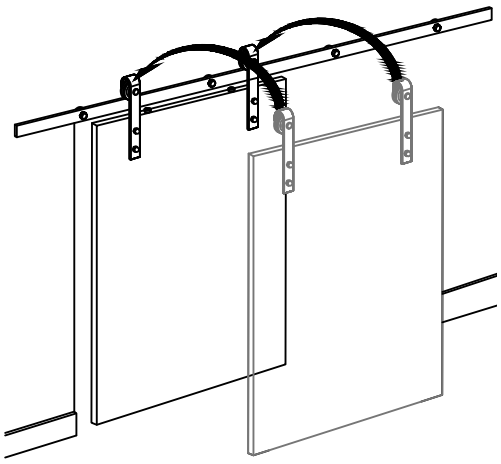	**Krok 10: Zawieszenie drzwi przesuwnych** - Zawieś szklane drzwi na środku prowadnicy. - Rolka jest umieszczana na prowadnicy, zaciskana i może być następnie przesuwana w sposób ciągły po prowadnicy.
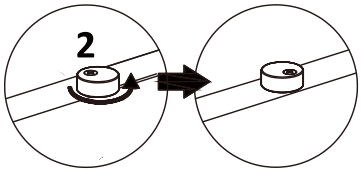	**Krok 11: Regulacja blokady bezpieczeństwa** - Obróć blokadę bezpieczeństwa na ramie drzwi; nie może ona wystawać.

Ilustracja	Etap montażu
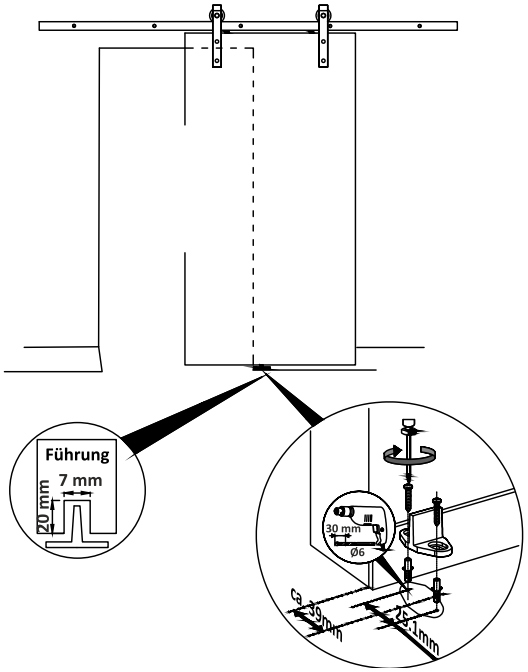	**Krok 12: Montaż prowadnicy podłogowej** - Zamontuj prowadnicę podłogową (**P**) do podłogi. **Przestroga:** Należy przestrzegać odległości między prowadnicami podłogowymi. Prowadnicy podłogowej **nie wolno** montować w przejściu. - Wywierć w podłodze otwory o głębokości 30 mm. - Włóż kołki (**V**) do otworów i przykręć prowadnicę podłogową do podłogi za pomocą śrub (**W**). **Przestroga:** W przypadku podłogi wyłożonej płytkami należy pamiętać, że wiercenie otworów w celu zamontowania prowadnicy podłogowej może prowadzić do pęknięć. **Zalecenie:** Przyklej prowadnicę podłogową. **Uwaga:** Upewnij się, że prowadnica podłogowa nie przygniata drzwi ani nie ociera się o nie.
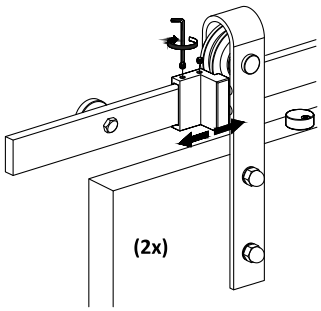	**Krok 13: Montaż ogranicznika drzwi** - Zamontuj ogranicznik drzwi (**O**) po obu stronach szyny jezdnej. - Wyrównaj ogranicznik drzwi. - Dokręć śruby mocujące**.** - Po zakończeniu montażu dokładnie wyczyść szynę jezdną.
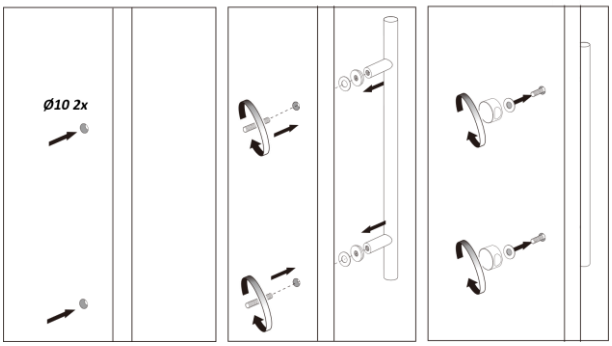	**Krok 14: Montaż klamki drzwi** - Najpierw należy zmierzyć odległość między mocowaniami klamki drzwi. - Otwory przelotowe pod wkręty należy wywiercić zgodnie ze zmierzonymi wymiarami i Ø10. - Przykręć klamkę (**S**) do drzwi za pomocą odpowiednich śrub.

6. Zastosowanie

6.1. Instrukcje bezpieczeństwa

Należy uważnie przeczytać poniższe informacje dotyczące zdrowia i bezpieczeństwa.

Ryzyko obrażeń

Nieprawidłowa obsługa podczas pracy może prowadzić do obrażeń



- Nie używaj uszkodzonego produktu.
- Nie wprowadzać żadnych zmian w produkcie.
- Produkt nie jest zabawką dla dzieci, ścianką wspinaczkową ani sprzętem sportowym. Dzieci nie mogą bawić się produktem.
- Błędy obsługi lub uszkodzenia spowodowane nieprawidłową obsługą nie są objęte gwarancją.
- Sprawdzić wszystkie mocowania w ciągu pierwszego tygodnia, a następnie w regularnych odstępach czasu.
- Jeśli okucie drzwi przesuwnych jest uszkodzone, można je wymienić wyłącznie na oryginalne.

6.2. Pierwsze uruchomienie

Przed pierwszym użyciem należy sprawdzić produkt pod kątem uszkodzeń. Produkt może być używany tylko wtedy, gdy jest nieuszkodzony.

6.3. Działanie

Przed użyciem produktu należy sprawdzić

- prawidłowy stan.
- wszystkie funkcje kółek.

6.4. Miejsce przechowywania



- Produkt i akcesoria należy przechowywać w suchym, dobrze wentylowanym miejscu, w miarę możliwości chronionym przed czynnikami atmosferycznymi.

7. Rozwiązywanie problemów

Jeśli podczas pracy urządzenia wystąpią następujące usterki, należy sprawdzić ich przyczyny, korzystając z poniższej tabeli. Jeśli usterki nie można usunąć za pomocą wymienionych środków, należy wyłączyć produkt z eksploatacji.

Usterka	Możliwa przyczyna	Rozwiązanie
Produkt chwieje się lub wibruje	- Śruby mocujące poluzowały się - Poluzowało się mocowanie podłogowe	- Dokręcić śruby mocujące - Dokręcić śruby mocujące mocowania podstawy
Nie można popchnąć produktu	- Między rolką a prowadnicą zebrał się kurz lub inne zanieczyszczenia - Poluzowało się lub przesunęło mocowanie podłogowe	- Usunąć kurz i brud - Dokręcić i wyrównać śruby mocujące podłogę.

Jeśli wystąpi inny problem z produktem, skontaktuj się z nami.

8. Konserwacja i pielęgnacja

8.1. Instrukcje bezpieczeństwa

Ryzyko obrażeń
Niewłaściwa obsługa podczas pracy może prowadzić do obrażeń



- Powierzchnie należy czyścić wilgotną szmatką i łagodnym środkiem czyszczącym odpowiednim do szkła i metalu.
- Do czyszczenia nie należy używać agresywnych środków czyszczących ani myjek wysokociśnieniowych.
- Należy również przestrzegać instrukcji producenta środka czyszczącego.

9. Demontaż

9.1. Instrukcje bezpieczeństwa

Ryzyko obrażeń
Nieprawidłowa obsługa podczas demontażu może prowadzić do obrażeń ciała



- Produkt ma dużą masę i wymiary; do demontażu potrzebne są co najmniej 2 osoby.
- Przed demontażem należy zabezpieczyć produkt przed upadkiem.

Demontaż produktu należy przeprowadzić w kolejności odwrotnej do montażu. (**patrz rozdział Montaż**)

10. Utylizacja



- Produkt i wszystkie komponenty należy utylizować zgodnie z lokalnymi i krajowymi przepisami, aby zapobiec szkodom dla środowiska.
- Nasze opakowania są wykonane z materiałów przyjaznych dla środowiska. Mogą one zostać poddane recyklingowi i w ten sposób służyć jako cenne surowce. Materiały opakowaniowe (karton, zabrudzone opakowania itp.) należy utylizować oddzielnie i prawidłowo, zgodnie z obowiązującymi przepisami krajowymi.
- W razie wątpliwości dotyczących utylizacji należy skontaktować się z producentem.
- Informacje na temat prawidłowej utylizacji można również uzyskać w lokalnych punktach utylizacji odpadów

Home Deluxe GmbH
Schanzeweg 2
32312 Lübbecke
Lübbecke, Niemcy
Tel: +49 (0)5743 6181-0
www.home-deluxe-gmbh.de

GA-125-00-SHIVA
2023/09